ТАКТИЧЕСКАЯ МЕДИЦИНА

ЭНДОФАРМ

Федеральное государственное унитарное предприятие

«Московский эндокринный завод»

СОДЕРЖАНИЕ:

1. Лекарственные средства

2. Изделия медицинского назначения

3. Сопутствующие товары

1. Лекарственные средства

АТРОПИН

раствор для инъекций 1 мг/мл, ампулы 1 мл, № 5
РУ № ЛП-№(006371)-(РГ-RU)

антидот при отравлении фосфорорганическими соединениями

ПОКАЗАНИЯ К ПРИМЕНЕНИЮ:

- при болях, связанных со спазмами гладкой мускулатуры, **вместе с анальгезирующими средствами** (анальгин, промедол, морфин, и др.);
- **антидотом** при отравлениях холиномиметическими и антихолинэстеразными веществами, в том числе **фосфорорганическими соединениями.**

НАЛОКСОН

раствор для инъекций 0,4 мг/мл, ампулы 1 мл, № 10
РУ № ЛП-000266

антидот при отравлении веществами, содержащими фентанил

ПОКАЗАНИЯ К ПРИМЕНЕНИЮ:

- передозировка опиоидов;
- при **угнетении дыхательного центра**, вызванного опиоидами.

1. Лекарственные средства

НЕФОПАМ

раствор для инфузий и внутримышечного введения
РУ № ЛП-№(003887)-(РГ-RU)

сильнодействующий анальгетик центрального действия

ПОКАЗАНИЯ К ПРИМЕНЕНИЮ:

- **Сильнодействующий анальгетик быстрого действия**. Он полностью отличается от прочих болеутоляющих средств центрального действия, таких как морфин, кодеин, пентазоцин и пропоксифен. Является центральным анальгетиком, при этом он **обладает как спинальными, так и супраспинальными механизмами действия**.

НЕ ОТНОСИТСЯ К ПЕРЕЧНЮ НС И ПВ.

10 мг/мл, ампулы 2 мл, № 5

УДОБЕН ДЛЯ ПРИМЕНЕНИЯ
В ПОЛЕВЫХ УСЛОВИЯХ !

10 мг/мл, шприц-тюбики 2 мл, № 2, № 100

1. Лекарственные средства

Метоклопрамид

раствор для внутривенного и внутримышечного введения 5 мг/мл, ампулы 2 мл, № 10
РУ № ЛП-№(002100)-(РГ-RU)

противорвотное средство, стимулятор моторики ЖКТ

ПОКАЗАНИЯ К ПРИМЕНЕНИЮ:

- **рвота, тошнота**, икота различного генеза;
- атония и гипотония желудка и кишечника (в частности, послеоперационная);
- в составе комплексной терапии обострений **язвенной болезни желудка** и **двенадцатиперстной кишки**;
- в качестве средства, облегчающего дуоденальное зондирование (для ускорения опорожнения желудка и продвижения пищи по тонкой кишке).

1. Лекарственные средства

ТРАНЕКСАМОВАЯ КИСЛОТА

раствор для внутривенного введения 50 мг/мл, ампулы 5 мл, № 10
РУ № ЛП-№(002914)-(РГ-RU)

кровоостанавливающее

ПОКАЗАНИЯ К ПРИМЕНЕНИЮ:

- Лечение **кровотечений**, обусловленных генерализованным или локальным фибринолизом.

Введение **ТРАНЕКСАМОВОЙ КИСЛОТЫ** – в ходе восполнения кровопотери целесообразно вводить раствор в дозировке 1г (4 ампулы), что позволит снизить вероятность растворения образовавшегося тромба и **повысить вероятность остановки кровотечения под жгутом и при внутренних кровотечениях**. Введение целесообразно **проводить в первый час** (не позднее 3 часов) от получения ранения.

АДРЕНАЛИН

раствор для инъекций 1 мг/мл, ампулы 1 мл, № 5
РУ № ЛП-№(007881)-(РГ-RU)

противошоковый препарат

ПОКАЗАНИЯ К ПРИМЕНЕНИЮ:

- остановка кровотечения (как **сосудосуживающее** средство);
- артериальная **гипотензия**, не поддающаяся воздействию адекватных объемов замещающих жидкостей;
- **асистолия** (в том числе на фоне остро развившейся атриовентрикулярной блокады III степени);
- **аллергические реакции.**

2. Изделия медицинского назначения

Жгут кровоостанавливающий «Эндофарм»

вариант исполнения 3

- ✓ металлическая ручка для затягивания жгута;
- ✓ ручка для записи времени установки жгута;
- ✓ усиленная металлическая пряжка;
- ✓ на щелевой пряжке металлические зубцы для более надежной фиксации ремня;
- ✓ наличие РУ на медицинское изделие.

ФЕДЕРАЛЬНАЯ СЛУЖБА ПО НАДЗОРУ В СФЕРЕ ЗДРАВООХРАНЕНИЯ
(РОСЗДРАВНАДЗОР)

РЕГИСТРАЦИОННОЕ УДОСТОВЕРЕНИЕ
НА МЕДИЦИНСКОЕ ИЗДЕЛИЕ
от 28 октября 2022 года № РЗН 2022/18728
Действительно до 01 января 2025 г.

На медицинское изделие
Жгут кровоостанавливающий "Эндофарм" по ТУ 32.50.13-017-40393587-2022

Настоящее регистрационное удостоверение выдано
Федеральное государственное унитарное предприятие "Московский эндокринный завод" (ФГУП "Московский эндокринный завод"), Россия, 109052, Москва, ул. Новохохловская, д. 25

Производитель
Федеральное государственное унитарное предприятие "Московский эндокринный завод" (ФГУП "Московский эндокринный завод"), Россия, 109052, Москва, ул. Новохохловская, д. 25

Место производства медицинского изделия
см. приложение

Номер регистрационного досье **№ РД-52743/87867 от 27.10.2022**

Класс потенциального риска применения медицинского изделия **1**

Код Общероссийского классификатора продукции по видам экономической деятельности **32.50.13.190**

Настоящее регистрационное удостоверение имеет приложение на 1 листе

приказом Росздравнадзора от 28 октября 2022 года № 10254
допущено к обращению на территории Российской Федерации

Руководитель Федеральной службы по надзору в сфере здравоохранения **А.В. Самойлова**

0063730

ФЕДЕРАЛЬНАЯ СЛУЖБА ПО НАДЗОРУ В СФЕРЕ ЗДРАВООХРАНЕНИЯ
(РОСЗДРАВНАДЗОР)

ПРИЛОЖЕНИЕ
К РЕГИСТРАЦИОННОМУ УДОСТОВЕРЕНИЮ
НА МЕДИЦИНСКОЕ ИЗДЕЛИЕ
от 28 октября 2022 года № РЗН 2022/18728
Действительно до 01 января 2025 г.

Лист 1

На медицинское изделие
Жгут кровоостанавливающий "Эндофарм" по ТУ 32.50.13-017-40393587-2022,
варианты исполнения:
1. Жгут кровоостанавливающий "Эндофарм" - 1.
2. Жгут кровоостанавливающий "Эндофарм" - 2.
3. Жгут кровоостанавливающий "Эндофарм" - 3.

Место производства:
1. ФГУП "Московский эндокринный завод", Россия, 243413, Брянская область, Почепский муниципальный район, городское поселение Рамасухское, тер. Северная промзона, стр. 2/2А.
2. ФГУП "Московский эндокринный завод", Россия, 243413, Брянская область, Почепский муниципальный район, городское поселение Рамасухское, тер. Северная промзона, стр. 2/2Б.
3. Wuxi Ernuan Technology Company, 109-2002, 2003, 2004, Renmin Middle Road, Liangxi District, Wuxi City, Jinagsu Province, China.
4. Anping Guardian Medical Equipment Co Ltd, 500 meters West, Nan Sucun, Anping County, Hengshui city, Hebei Province, China.

Руководитель Федеральной службы по надзору в сфере здравоохранения **А.В. Самойлова**

0087167

2. Изделия медицинского назначения

Жгут кровоостанавливающий «Эндофарм»

вариант исполнения 2

- ✓ оснащен застежкой-липучкой;
- ✓ автоматическая фиксация рычага;
- ✓ многоразовое использование;
- ✓ накладывается одной рукой;
- ✓ изготовлен из качественного пластика;
- ✓ наличие РУ на медицинское изделие.

ФЕДЕРАЛЬНАЯ СЛУЖБА ПО НАДЗОРУ В СФЕРЕ ЗДРАВООХРАНЕНИЯ
(РОСЗДРАВНАДЗОР)

РЕГИСТРАЦИОННОЕ УДОСТОВЕРЕНИЕ НА МЕДИЦИНСКОЕ ИЗДЕЛИЕ

от 28 октября 2022 года № РЗН 2022/18728

Действительно до 01 января 2025 г.

На медицинское изделие
Жгут кровоостанавливающий "Эндофарм" по ТУ 32.50.13-017-40393587-2022

Настоящее регистрационное удостоверение выдано
Федеральное государственное унитарное предприятие "Московский эндокринный завод" (ФГУП "Московский эндокринный завод"), Россия, 109052, Москва, ул. Новохохловская, д. 25

Производитель
Федеральное государственное унитарное предприятие "Московский эндокринный завод" (ФГУП "Московский эндокринный завод"), Россия, 109052, Москва, ул. Новохохловская, д. 25

Место производства медицинского изделия
см. приложение

Номер регистрационного досье **№ РД-52743/87867 от 27.10.2022**

Класс потенциального риска применения медицинского изделия **1**

Код Общероссийского классификатора продукции по видам экономической деятельности **32.50.13.190**

Настоящее регистрационное удостоверение имеет приложение на 1 листе

приказом Росздравнадзора от 28 октября 2022 года № (025)
допущено к обращению на территории Российской Федерации

Руководитель Федеральной службы по надзору в сфере здравоохранения **А.В. Самойлова**

0063730

ФЕДЕРАЛЬНАЯ СЛУЖБА ПО НАДЗОРУ В СФЕРЕ ЗДРАВООХРАНЕНИЯ
(РОСЗДРАВНАДЗОР)

ПРИЛОЖЕНИЕ К РЕГИСТРАЦИОННОМУ УДОСТОВЕРЕНИЮ НА МЕДИЦИНСКОЕ ИЗДЕЛИЕ

от 28 октября 2022 года № РЗН 2022/18728

Действительно до 01 января 2025 г.

Лист 1

На медицинское изделие
Жгут кровоостанавливающий "Эндофарм" по ТУ 32.50.13-017-40393587-2022,
варианты исполнения:
1. Жгут кровоостанавливающий "Эндофарм" - 1.
2. Жгут кровоостанавливающий "Эндофарм" - 2.
3. Жгут кровоостанавливающий "Эндофарм" - 3.

Место производства:
1. ФГУП "Московский эндокринный завод", Россия, 243413, Брянская область, Почепский муниципальный район, городское поселение Рамасухское, тер. Северная промзона, стр. 2/2А.
2. ФГУП "Московский эндокринный завод", Россия, 243413, Брянская область, Почепский муниципальный район, городское поселение Рамасухское, тер. Северная промзона, стр. 2/2Б.
3. Wuxi Ensrun Technology Company, 109-2002, 2003, 2004, Renmin Middle Road, Liangxi District, Wuxi City, Jinagsu Province, China.
4. Anping Guardian Medical Equipment Co Ltd, 500 meters West, Nan Sucun, Anping County, Hengshui city, Hebei Province, China.

Руководитель Федеральной службы по надзору в сфере здравоохранения **А.В. Самойлова**

0087167

2. Изделия медицинского назначения

Набор для декомпрессии напряженного пневмоторакса

одноразовый стерильный

- ✓ применяется в полевых и экстремальных условиях, чтобы оказать первую помощь при ножевых, пулевых, осколочных и других ранениях в области легких.

ФЕДЕРАЛЬНАЯ СЛУЖБА ПО НАДЗОРУ В СФЕРЕ ЗДРАВООХРАНЕНИЯ
(РОСЗДРАВНАДЗОР)

РЕГИСТРАЦИОННОЕ УДОСТОВЕРЕНИЕ НА МЕДИЦИНСКОЕ ИЗДЕЛИЕ

от 20 декабря 2022 года № РЗН 2022/19233

Действительно до 01 января 2025 г.

На медицинское изделие
Набор для декомпрессии напряженного пневмоторакса одноразовый стерильный по ТУ 32.50.50-018-40393587-2022

Настоящее регистрационное удостоверение выдано
Федеральное государственное унитарное предприятие "Московский эндокринный завод" (ФГУП "Эндофарм"), Россия, 109052, Москва, ул. Новохохловская, д. 25

Производитель
Федеральное государственное унитарное предприятие "Московский эндокринный завод" (ФГУП "Эндофарм"), Россия, 109052, Москва, ул. Новохохловская, д. 25

Место производства медицинского изделия
см.приложение

Номер регистрационного досье **№ РД-53651/103877 от 19.12.2022**

Класс потенциального риска применения медицинского изделия **2а**

Код Общероссийского классификатора продукции по видам экономической деятельности **32.50.50.190**

Настоящее регистрационное удостоверение имеет приложение на 1 листе

приказом Росздравнадзора от 20 декабря 2022 года № 12001 допущено к обращению на территории Российской Федерации.

Руководитель Федеральной службы по надзору в сфере здравоохранения **А.В. Самойлова**

0066478

ФЕДЕРАЛЬНАЯ СЛУЖБА ПО НАДЗОРУ В СФЕРЕ ЗДРАВООХРАНЕНИЯ
(РОСЗДРАВНАДЗОР)

ПРИЛОЖЕНИЕ К РЕГИСТРАЦИОННОМУ УДОСТОВЕРЕНИЮ НА МЕДИЦИНСКОЕ ИЗДЕЛИЕ

от 20 декабря 2022 года № РЗН 2022/19233

Действительно до 01 января 2025 г. Лист 1

На медицинское изделие
Набор для декомпрессии напряженного пневмоторакса одноразовый стерильный по ТУ 32.50.50-018-40393587-2022, в составе:
- катетер - 1 шт.;
- игла - 1 шт.;
- футляр (индивидуальная упаковка) - 1 шт.;
- инструкция по применению - 1 экз.

Место производства:
1. ФГУП "Эндофарм", Россия, 243413, Брянская область, Почепский муниципальный район, г.п. Рамасухское, тер. Северная промзона, стр. 2/2А.
2. ФГУП "Эндофарм", Россия, 243413, Брянская область, Почепский муниципальный район, г.п. Рамасухское, тер. Северная промзона, стр. 2/2Б.
3. ФГУП "Эндофарм", Россия, 109052, Москва, ул. Новохохловская, д. 25, стр. 2.
4. Ningbo Risemtod Technology Co., Ltd., 16-36, No. 598, Jiangjun Road, High-tech Zone, Ningbo City, Zhejiang Province, China.

Руководитель Федеральной службы по надзору в сфере здравоохранения **А.В. Самойлова**

0116986

удобный футляр

прочная игла

надежный катетер

2. Изделия медицинского назначения

Пакет перевязочный индивидуальный (ИПП) с эластичным бандажом

Предназначен для применения в полевых условиях при ранениях и ожогах, для остановки кровотечения, а также защиты раны от механических воздействий и профилактики раневой инфекции при оказания экстренной медицинской помощи. Принцип действия бинта-бандажа заключается в компрессионном эффекте эластичного бинта и абсорбирующем эффекте трехслойной подушечки.

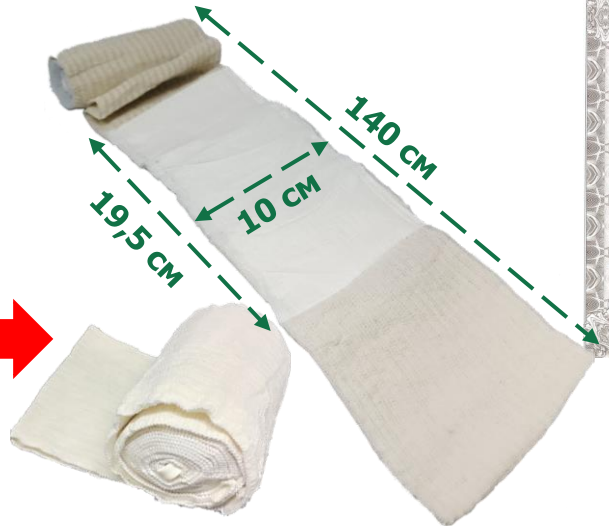

ФЕДЕРАЛЬНАЯ СЛУЖБА ПО НАДЗОРУ В СФЕРЕ ЗДРАВООХРАНЕНИЯ
(РОСЗДРАВНАДЗОР)

РЕГИСТРАЦИОННОЕ УДОСТОВЕРЕНИЕ НА МЕДИЦИНСКОЕ ИЗДЕЛИЕ
от 16 июля 2024 года № РЗН 2022/18625
Действительно до 01 января 2025 г.

На медицинское изделие
Бинт абсорбирующий эластичный медицинский "ГЕО МЕД"
по ТУ 21.20.24-001-48619789-2022

Настоящее регистрационное удостоверение выдано
Общество с ограниченной ответственностью "ГЕО МЕД"
(ООО "ГЕО МЕД"), Россия,
105118, Москва, вн.тер.г. муниципальный округ Соколиная Гора,
пр-кт Будённого, д. 11, стр. 1

Производитель
Общество с ограниченной ответственностью "ГЕО МЕД"
(ООО "ГЕО МЕД"), Россия,
105118, Москва, вн.тер.г. муниципальный округ Соколиная Гора,
пр-кт Будённого, д. 11, стр. 1

Место производства медицинского изделия
ООО "ГЕО МЕД", Россия, 171256, Тверская обл., Конаковский муниципальный р-н, г.п. город Конаково, г. Конаково, ул. Восточно-промышленный район, зд. 3

Номер регистрационного досье **№ РД-63480/52112 от 02.07.2024**

Класс потенциального риска применения медицинского изделия **2а**

Код Общероссийского классификатора продукции по видам экономической деятельности **21.20.24.169**

Настоящее регистрационное удостоверение имеет приложение на 1 листе

приказом Росздравнадзора от 16 июля 2024 года № 4063 допущено к обращению на территории Российской Федерации

Заместитель руководителя Федеральной службы по надзору в сфере здравоохранения **Д.Ю. Павлюков**

0076316

Информация получена с официального сайта Федеральной службы по надзору в сфере здравоохранения roszdravnadzor.gov.ru

(РОСЗДРАВНАДЗОР)

ПРИЛОЖЕНИЕ К РЕГИСТРАЦИОННОМУ УДОСТОВЕРЕНИЮ НА МЕДИЦИНСКОЕ ИЗДЕЛИЕ
от 16 июля 2024 года № РЗН 2022/18625
Действительно до 01 января 2025 г.

Лист 1

На медицинское изделие
Бинт абсорбирующий эластичный медицинский "ГЕО МЕД"
по ТУ 21.20.24-001-48619789-2022, в вариантах исполнения:
1. Бинт абсорбирующий эластичный медицинский «ГЕО МЕД» с одной подушечкой (ширина 10 см).
2. Бинт абсорбирующий эластичный медицинский «ГЕО МЕД» с двумя подушечками (неподвижная и отрывная) (ширина 10 см).
3. Бинт абсорбирующий эластичный медицинский «ГЕО МЕД» с двумя подушечками (неподвижная и подвижная) (ширина 10 см).
4. Бинт абсорбирующий эластичный медицинский «ГЕО МЕД» с одной подушечкой (ширина 15 см).
5. Бинт абсорбирующий эластичный медицинский «ГЕО МЕД» с двумя подушечками (неподвижная и отрывная) (ширина 15 см).
6. Бинт абсорбирующий эластичный медицинский «ГЕО МЕД» с двумя подушечками (неподвижная и подвижная) (ширина 15 см).

Заместитель руководителя Федеральной службы по надзору в сфере здравоохранения **Д.Ю. Павлюков**

0143096

Информация получена с официального сайта Федеральной службы по надзору в сфере здравоохранения roszdravnadzor.gov.ru

- ✓ трехслойная подушечка (10 см x 19,5 см) содержит супер абсорбент для впитывания раневого экссудата;
- ✓ фиксация бинта с помощью застежки, являющейся частью конструкции бинта-бандажа;
- ✓ размер бинта: 140 см x 10 см x 0,1 см (без учета растяжения);
- ✓ идеально подходит по размеру к подсумку тактическому;
- ✓ вес всего 64 г;
- ✓ СТЕРИЛЬНО! Не вскрывать вакуумную упаковку до применения;
- ✓ срок годности 5 лет.

2. Изделия медицинского назначения

Атравматические тактические ножницы «Эндофарм»

150 мм / 160 мм

- ✓ для разрезания одежды и элементов экипировки;
- ✓ для разрезания перевязочных материалов;
- ✓ для разрезания проводов и бумаги;
- ✓ зазубренная кромка;
- ✓ атравматический изгиб для защиты кожи от порезов;
- ✓ безопасны для использования в стрессовых ситуациях;
- ✓ наличие РУ на медицинское изделие.

ФЕДЕРАЛЬНАЯ СЛУЖБА ПО НАДЗОРУ В СФЕРЕ ЗДРАВООХРАНЕНИЯ
(РОСЗДРАВНАДЗОР)

РЕГИСТРАЦИОННОЕ УДОСТОВЕРЕНИЕ НА МЕДИЦИНСКОЕ ИЗДЕЛИЕ

от 23 декабря 2022 года № РЗН 2022/19274

Действительно до 01 января 2025 г.

На медицинское изделие
Атравматические тактические ножницы "ЭНДОФАРМ" по ТУ 32.50.13-020-40393587-2022

Настоящее регистрационное удостоверение выдано
Федеральное государственное унитарное предприятие "Московский эндокринный завод" (ФГУП "Эндофарм"), Россия, 109052, Москва, ул. Новохохловская, д. 25

Производитель
Федеральное государственное унитарное предприятие "Московский эндокринный завод" (ФГУП "Эндофарм"), Россия, 109052, Москва, ул. Новохохловская, д. 25

Место производства медицинского изделия
см. приложение

Номер регистрационного досье **№ РД-53772/104698 от 23.12.2022**

Класс потенциального риска применения медицинского изделия **1**

Код Общероссийского классификатора продукции по видам экономической деятельности **32.50.13.190**

Настоящее регистрационное удостоверение имеет приложение на 1 листе

приказом Росздравнадзора от 23 декабря 2022 года № 12153
допущено к обращению на территории Российской Федерации.

Руководитель Федеральной службы по надзору в сфере здравоохранения **А.В. Самойлова**

0063758

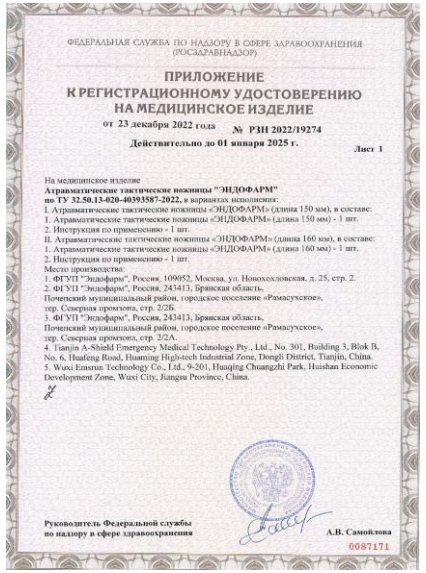

ФЕДЕРАЛЬНАЯ СЛУЖБА ПО НАДЗОРУ В СФЕРЕ ЗДРАВООХРАНЕНИЯ
(РОСЗДРАВНАДЗОР)

ПРИЛОЖЕНИЕ К РЕГИСТРАЦИОННОМУ УДОСТОВЕРЕНИЮ НА МЕДИЦИНСКОЕ ИЗДЕЛИЕ

от 23 декабря 2022 года № РЗН 2022/19274

Действительно до 01 января 2025 г.

Лист 1

На медицинское изделие
Атравматические тактические ножницы "ЭНДОФАРМ" по ТУ 32.50.13-020-40393587-2022, в вариантах исполнения:
I. Атравматические тактические ножницы «ЭНДОФАРМ» (длина 150 мм), в составе:
1. Атравматические тактические ножницы «ЭНДОФАРМ» (длина 150 мм) - 1 шт.
2. Инструкция по применению - 1 шт.
II. Атравматические тактические ножницы «ЭНДОФАРМ» (длина 160 мм), в составе:
1. Атравматические тактические ножницы «ЭНДОФАРМ» (длина 160 мм) - 1 шт.
2. Инструкция по применению - 1 шт.
Место производства:
1. ФГУП "Эндофарм", Россия, 109052, Москва, ул. Новохохловская, д. 25, стр. 2.
2. ФГУП "Эндофарм", Россия, 243413, Брянская область, Почепский муниципальный район, городское поселение «Рамасухское», тер. Северная промзона, стр. 2/2Б.
3. ФГУП "Эндофарм", Россия, 243413, Брянская область, Почепский муниципальный район, городское поселение «Рамасухское», тер. Северная промзона, стр. 2/2А.
4. Tianjin A-Shield Emergency Medical Technology Pty., Ltd., No. 301, Building 3, Blok B, No. 6, Huafeng Road, Huaming High-tech Industrial Zone, Dongli District, Tianjin, China.
5. Wuxi Ensrun Technology Co., Ltd., 9-201, Huaqing Chuangzhi Park, Huishan Economic Development Zone, Wuxi City, Jiangsu Province, China.

Руководитель Федеральной службы по надзору в сфере здравоохранения **А.В. Самойлова**

0087171

2. Изделия медицинского назначения

Щиток глазной «Эндофарм»

- ✓ защита самого глаза и мягких тканей вокруг;
- ✓ универсальная форма позволяет наложение на любой (левый или правый) глаз;
- ✓ перфорация не допускает скопления крови в ране и способствуют ее отхождению, а также обеспечивает естественную вентиляцию;
- ✓ чехол из марлевой резинки защищает кожу от воздействия металлических краев щитка;
- ✓ ударопрочный алюминиевый корпус не деформируется даже при сильных внешних воздействиях;
- ✓ наличие РУ на медицинское изделие.

ФЕДЕРАЛЬНАЯ СЛУЖБА ПО НАДЗОРУ В СФЕРЕ ЗДРАВООХРАНЕНИЯ
(РОСЗДРАВНАДЗОР)

РЕГИСТРАЦИОННОЕ УДОСТОВЕРЕНИЕ НА МЕДИЦИНСКОЕ ИЗДЕЛИЕ

от 23 декабря 2022 года № РЗН 2022/19270

Действительно до 01 января 2025 г.

На медицинское изделие
Щиток глазной "Эндофарм" по ТУ 32.50.13-019-40393587-2022

Настоящее регистрационное удостоверение выдано
Федеральное государственное унитарное предприятие "Московский эндокринный завод" (ФГУП "Эндофарм"), Россия, 109052, г. Москва, ул. Новохохловская, д. 25

Производитель
Федеральное государственное унитарное предприятие "Московский эндокринный завод" (ФГУП "Эндофарм"), Россия, 109052, г. Москва, ул. Новохохловская, д. 25

Место производства медицинского изделия
см.приложение

Номер регистрационного досье **№ РД-53766/105195 от 23.12.2022**

Класс потенциального риска применения медицинского изделия **1**

Код Общероссийского классификатора продукции по видам экономической деятельности **32.50.13.190**

Настоящее регистрационное удостоверение имеет приложение на 1 листе

приказом Росздравнадзора от 23 декабря 2022 года № 12152
допущено к обращению на территории Российской Федерации.

Руководитель Федеральной службы по надзору в сфере здравоохранения **А.В. Самойлова**

0066479

ФЕДЕРАЛЬНАЯ СЛУЖБА ПО НАДЗОРУ В СФЕРЕ ЗДРАВООХРАНЕНИЯ
(РОСЗДРАВНАДЗОР)

ПРИЛОЖЕНИЕ К РЕГИСТРАЦИОННОМУ УДОСТОВЕРЕНИЮ НА МЕДИЦИНСКОЕ ИЗДЕЛИЕ

от 23 декабря 2022 года № РЗН 2022/19270

Действительно до 01 января 2025 г.

Лист 1

На медицинское изделие
Щиток глазной "Эндофарм" по ТУ 32.50.13-019-40393587-2022, в составе:
- щиток - 1 шт.;
- инструкция по применению - 1 шт. (на транспортную упаковку);
- краткая инструкция (листок-вкладыш) - 1 шт. (на индивидуальную упаковку).

Место производства:
1. ФГУП "Эндофарм", Россия, 243413, Брянская область, Почепский муниципальный район, г.п. Рамасухское, тер. Северная промзона, стр. 2/2А.
2. ФГУП "Эндофарм", Россия, 243413, Брянская область, Почепский муниципальный район, г.п. Рамасухское, тер. Северная промзона, стр. 2/2Б.
3. ФГУП "Эндофарм", Россия, 109052, Москва, ул. Новохохловская, д. 25, стр. 2.
4. Ningbo Risenmed Technology Co. Ltd., 1635 & 1636, Floor 16, Block A, Jiuwu Business Building, No. 598, Jiangnan Road, High-tech Zone, Ningbo City, Zhejiang Province, China.

Руководитель Федеральной службы по надзору в сфере здравоохранения **А.В. Самойлова**

0110887

2. Изделия медицинского назначения

Воздуховод ротоглоточный «Эндофарм»

размеры: 9, 10, 11, 12

РУ № РЗН 2023/19598

- ✓ острая дыхательная недостаточность вследствие обструкции на уровне ротоглотки;
- ✓ западение языка при бессознательном состоянии больного;
- ✓ кома любой этиологии с утратой кашлевого и рвотного рефлексов;
- ✓ атрезия хоан;
- ✓ необходимость держать рот открытым для проведения эффективной искусственной вентиляции легких (ИВЛ).

Воздуховод назофарингеальный «Эндофарм»

одноразовый стерильный

размеры: 7, 9

РУ № РЗН 2023/19551

- ✓ острая дыхательная недостаточность вследствие обструкции на уровне ротоглотки;
- ✓ поддержание проходимости ротоглоточных дыхательных путей;
- ✓ западание языка при бессознательном состоянии пациента;
- ✓ кома с утратой кашлевого и рвотного рефлексов;
- ✓ необходимость держать рот пациента открытым для проведения ИВЛ;
- ✓ устранение затруднения при самостоятельной или искусственной вентиляции;
- ✓ удаление секрета из дыхательных путей или глотки.

Воздуховод назофарингеальный может быть использован у пациентов с сохранившимися рефлексами задней поверхности горла.

3. Сопутствующие товары

Тактические атравматические ножницы «Эндофарм»

185 мм

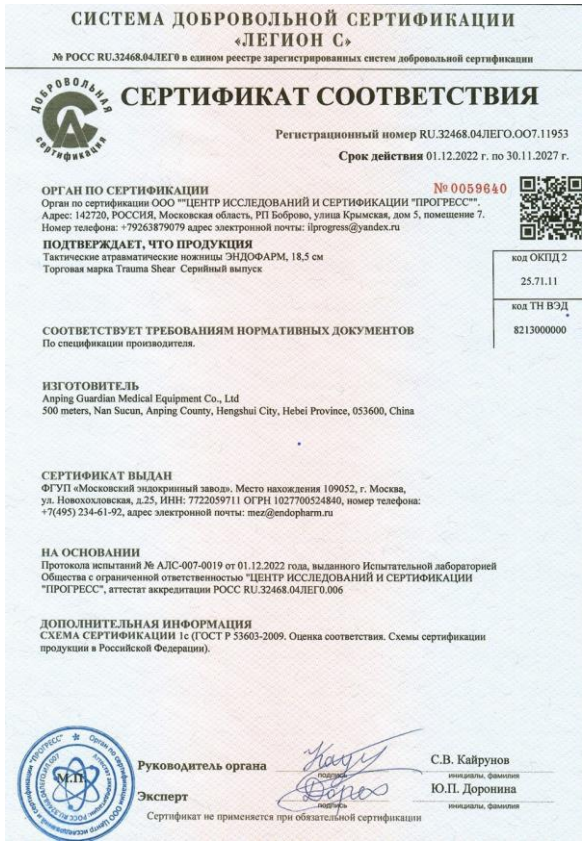

СИСТЕМА ДОБРОВОЛЬНОЙ СЕРТИФИКАЦИИ
«ЛЕГИОН С»
№ РОСС RU.32468.04ЛЕГ0 в едином реестре зарегистрированных систем добровольной сертификации

СЕРТИФИКАТ СООТВЕТСТВИЯ

Регистрационный номер RU.32468.04ЛЕГО.ОО7.11953

Срок действия 01.12.2022 г. по 30.11.2027 г.

№ 0059640

ОРГАН ПО СЕРТИФИКАЦИИ
Орган по сертификации ООО ""ЦЕНТР ИССЛЕДОВАНИЙ И СЕРТИФИКАЦИИ "ПРОГРЕСС"".
Адрес: 142720, РОССИЯ, Московская область, РП Боброво, улица Крымская, дом 5, помещение 7.
Номер телефона: +79263879079 адрес электронной почты: ilprogress@yandex.ru

ПОДТВЕРЖДАЕТ, ЧТО ПРОДУКЦИЯ
Тактические атравматические ножницы ЭНДОФАРМ, 18,5 см
Торговая марка Trauma Shear Серийный выпуск

код ОКПД 2
25.71.11

код ТН ВЭД
8213000000

СООТВЕТСТВУЕТ ТРЕБОВАНИЯМ НОРМАТИВНЫХ ДОКУМЕНТОВ
По спецификации производителя.

ИЗГОТОВИТЕЛЬ
Anping Guardian Medical Equipment Co., Ltd
500 meters, Nan Sucun, Anping County, Hengshui City, Hebei Province, 053600, China

СЕРТИФИКАТ ВЫДАН
ФГУП «Московский эндокринный завод». Место нахождения 109052, г. Москва, ул. Новохохловская, д.25, ИНН: 7722059711 ОГРН 1027700524840, номер телефона: +7(495) 234-61-92, адрес электронной почты: mez@endopharm.ru

НА ОСНОВАНИИ
Протокола испытаний № АЛС-007-0019 от 01.12.2022 года, выданного Испытательной лабораторией Общества с ограниченной ответственностью "ЦЕНТР ИССЛЕДОВАНИЙ И СЕРТИФИКАЦИИ "ПРОГРЕСС", аттестат аккредитации РОСС RU.32468.04ЛЕГ0.006

ДОПОЛНИТЕЛЬНАЯ ИНФОРМАЦИЯ
СХЕМА СЕРТИФИКАЦИИ 1с (ГОСТ Р 53603-2009. Оценка соответствия. Схемы сертификации продукции в Российской Федерации).

М.П.

Руководитель органа подпись С.В. Кайрунов инициалы, фамилия

Эксперт подпись Ю.П. Доронина инициалы, фамилия

Сертификат не применяется при обязательной сертификации

3. Сопутствующие товары

Скотч тактический «Эндофарм»

5 см х 2,5 м

Специальный армированный скотч для медицинских аптечек и туристических наборов для выживания.
Отличается повышенной клейкостью, прочностью, а также устойчивостью к прорывам и истиранию.

(потребительская упаковка – полиэтиленовый пакет с зип-застежкой)

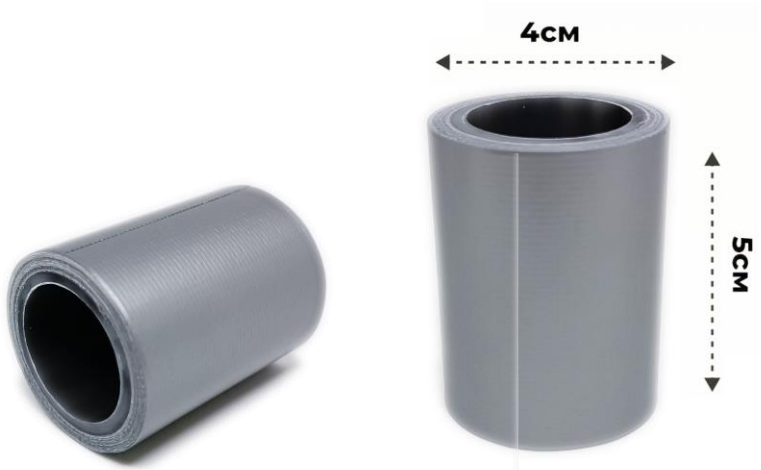

СИСТЕМА ДОБРОВОЛЬНОЙ СЕРТИФИКАЦИИ «ПРИБОР-ЭКСПЕРТ»
Рег. № РОСС RU.31578.04ОЛН0 от 16.11.2016 г.

Добровольная ПЭ сертификация

СЕРТИФИКАТ СООТВЕТСТВИЯ

№ РОСС RU.HE06.H06824

Срок действия с 18.05.2023 по 17.05.2026

№ 0029768

ОРГАН ПО СЕРТИФИКАЦИИ RA.RU.11HE06
Орган по сертификации продукции ООО "Эксперт-СЧ". Адрес: 300045, РОССИЯ, Тульская обл, Тула г, Новомосковское ш, дом 54, помещение 3, 2 этаж, помещение 14. Телефон 8-487-274-0239, адрес электронной почты: s.eksp@yandex.ru

ПРОДУКЦИЯ Скотч тактический «ЭНДОФАРМ» 5 см х 2,5 м по ТУ 21.20.24-034-40393587-2023. Серийный выпуск.
код ОК 22.29.21.000

СООТВЕТСТВУЕТ ТРЕБОВАНИЯМ НОРМАТИВНЫХ ДОКУМЕНТОВ
ТУ 21.20.24-034-40393587-2023 Скотч тактический «ЭНДОФАРМ» 5 см х 2,5 м
код ТН ВЭД 3919101200

ИЗГОТОВИТЕЛЬ Федеральное государственное унитарное предприятие «Московский эндокринный завод» (ФГУП «Эндофарм»). ОГРН: 1027700524840, ИНН: 7722059711, КПП: 772201001. Адрес: 109052, РОССИЯ, город Москва, Новохохловская улица, дом 25. Место производства: ФГУП «ЭНДОФАРМ», Россия, 243413, Брянская область, Почепский муниципальный район, городское поселение Рамасухомов, тер. Северная промзона, стр. 2/2А, 2/2Б; "Wuxi EMSRUN Technology Co., Ltd.", 109-2002, 2003, 2004, Renmin Middle Road, Liangxi District, Wuxi City, Jiangsu Province, China.

СЕРТИФИКАТ ВЫДАН Федеральное государственное унитарное предприятие «Московский эндокринный завод» (ФГУП «Эндофарм»). ОГРН: 1027700524840, ИНН: 7722059711, КПП: 772201001. Адрес: 109052, РОССИЯ, город Москва, Новохохловская улица, дом 25, телефон: + 7(495) 234-61-92, адрес электронной почты: mez@endopharm.ru.

НА ОСНОВАНИИ
Протокол испытаний № 004/G-18/05/23 от 18.05.2023 года, выданный Испытательной лабораторией «Гранум» (аттестат РОСС RU.31578.04ОЛН0.ИЛ31)

ДОПОЛНИТЕЛЬНАЯ ИНФОРМАЦИЯ
Схема сертификации: 1с

М.П. Для сертификатов

Руководитель органа — подпись — А.В. Босик (инициалы, фамилия)

Эксперт — подпись — А.А. Белянин (инициалы, фамилия)

Сертификат не применяется при обязательной сертификации

- ✓ уверенно фиксируется на влажной поверхности, что актуально при кровотечении, повышенном потоотделении в полевых и антисанитарных условиях;
- ✓ увеличивает компрессию на очаг кровотечения: обмотав скотч вокруг раны с натяжкой вы создадите в разы более сильное давление, нежели позволяет обычный перевязочный бинт;
- ✓ при натирании мозолей: в отличие от лейкопластыря, который быстро отклеивается при трущем воздействии, обеспечивает более долговечную заплатку;
- ✓ дополнительно: для починки оружия, связать порванную экипировку, создать повязку-косынку для травмированной конечности или примотать к ней шину для фиксации, пришвартовать лодку к дереву, примотать деревянную ручку к горячей железной рукояти походного чайника или котелка;
- ✓ превосходит по прочности любые марлевые бинты, эластичные самофиксирующиеся когезивные бинты и любые другие средства, используемые для фиксации повязок;
- ✓ компактные размеры позволяют разместить изделие практически в любой аптечке или утилитарном подсумке.

3. Сопутствующие товары

Пеналы для хранения шприц-тюбиков*

с 1 или 2 ячейками для обезболивающего лекарственного препарата

- ✓ изготовлены из ударопрочного полимера, что гарантирует сохранность содержимого при транспортировке и использовании в полевых условиях;
- ✓ пенал с 1 ячейкой вмещает 1 шприц-тюбик с обезболивающим лекарственным препаратом, пенал с 2 ячейками вмещает 2 шприц-тюбика по 2 мл;
- ✓ конструкция пенала выполнена таким образом, что легко открывается одной рукой;
- ✓ на колпачке расположен клип для прочной фиксации
- ✓ полная защита лекарства от пыли, грязи и воды;
- ✓ минимальный вес и габаритные размеры: с 1 ячейкой (пустой = 7 г, с содержимым = 11 г, 90 мм х 18 мм х 18 мм), с 2 ячейками (пустой = 15 г, с содержимым = 23 г, 90 мм х 36 мм х 18 мм).

* - *пенал продается без лекарственного препарата*

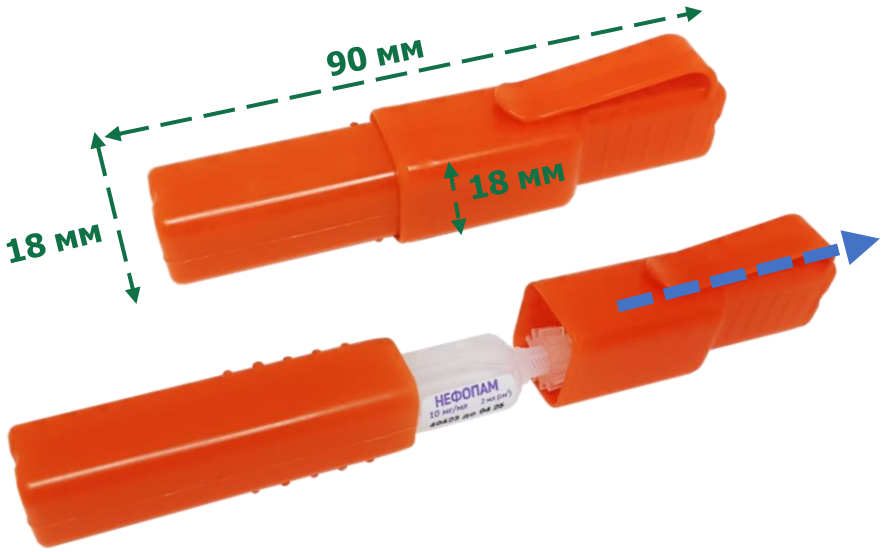

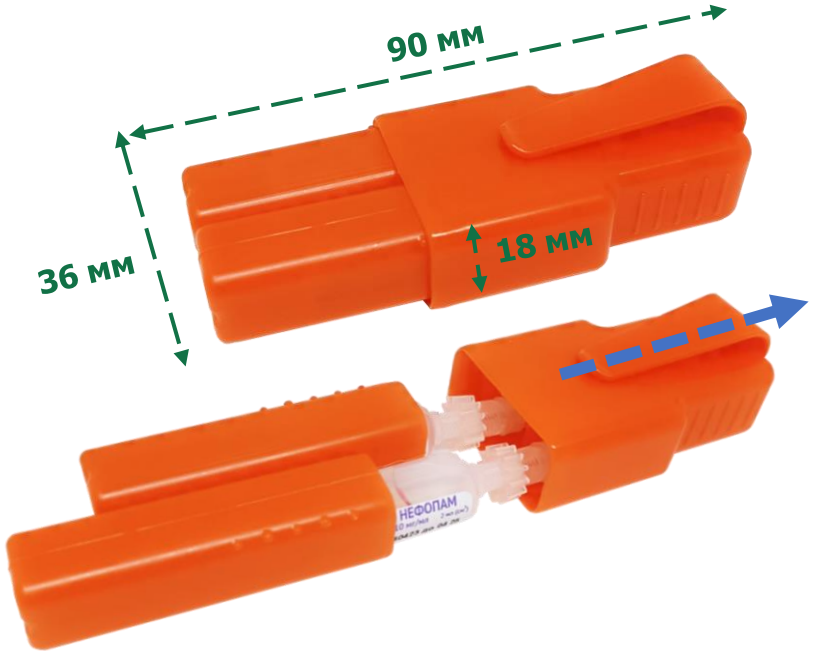

RUSSIAN FEDERATION

№ 01828

СИСТЕМА ДОБРОВОЛЬНОЙ СЕРТИФИКАЦИИ «GLOBAL-SYSTEMS»

№ РОСС RU.32623.04ГСС0 в едином реестре зарегистрированных систем добровольной сертификации
ФЕДЕРАЛЬНОЕ АГЕНТСТВО ПО ТЕХНИЧЕСКОМУ РЕГУЛИРОВАНИЮ И МЕТРОЛОГИИ

ПРИЛОЖЕНИЕ № 1

К сертификату соответствия № РОСС RU.32623.ОС11.07599
(Является неотъемлемой частью сертификата соответствия)
Срок действия сертификата соответствия с 19.09.2024 по 18.09.2027

Продукция, на которую распространяется сертификат соответствия

Код ТНВЭД/ОКПД 2	Наименование и обозначение продукции	Нормативная документация
3923100000/22.22.13.000	«Пенал для хранения шприц-тюбиков» по ТУ 22.22.13-002-22478676-2024 с изменением 1, варианты исполнения: 1 Пенал для хранения шприц-тюбиков, 1 ячейка. 2 Пенал для хранения шприц-тюбиков, 2 ячейки.	ТУ 22.22.13-002-22478676-2024 «Пенал для хранения шприц-тюбиков» с изменением 1

RUSSIAN FEDERATION

№ 01827

СИСТЕМА ДОБРОВОЛЬНОЙ СЕРТИФИКАЦИИ «GLOBAL-SYSTEMS»

№ РОСС RU.32623.04ГСС0 в едином реестре зарегистрированных систем добровольной сертификации
ФЕДЕРАЛЬНОЕ АГЕНТСТВО ПО ТЕХНИЧЕСКОМУ РЕГУЛИРОВАНИЮ И МЕТРОЛОГИИ

СЕРТИФИКАТ СООТВЕТСТВИЯ

Регистрационный номер РОСС RU.32623.ОС11.07599

Срок действия с 19.09.2024 по 18.09.2027

ОРГАН ПО СЕРТИФИКАЦИИ № РОСС RU.32623.ОС11 Общество с ограниченной ответственностью "Промснаб", Россия, 115114, г Москва, вн.тер.г муниципальный округ Даниловский, ул Кожевническая, 16, / строение 4, помещ 3/1.

ПРОДУКЦИЯ «Пенал для хранения шприц-тюбиков» по ТУ 22.22.13-002-22478676-2024 с изменением 1, варианты исполнения согласно приложению №1 к настоящему сертификату. Серийный выпуск.

код ОКПД2 22.22.13.000
код ТН ВЭД 3923100000

СООТВЕТСТВУЕТ ТРЕБОВАНИЯМ НОРМАТИВНЫХ ДОКУМЕНТОВ ТУ 22.22.13-002-22478676-2024 «Пенал для хранения шприц-тюбиков» с изменением 1

ИЗГОТОВИТЕЛЬ Общество с ограниченной ответственностью «Эндокринные технологии» (ООО «Эндокринные технологии»), ОГРН: 1153435001862, ИНН: 3435118606, КПП: 770401001. Адрес: РОССИЯ, 119034, г. Москва, вн. тер. г. муниципальный округ Хамовники, пер. Турчанинов, д. 6, стр. 2, помещ. 1/2. Место производства: ООО «Арктика», 141304, Московская область, г. Сергиев Посад, ул. Фабричная, д. 10

СЕРТИФИКАТ ВЫДАН Общество с ограниченной ответственностью «Эндокринные технологии» (ООО «Эндокринные технологии»). ОГРН: 1153435001862, ИНН: 3435118606, КПП: 770401001.
Адрес: РОССИЯ, 119034, г. Москва, вн. тер. г. муниципальный округ Хамовники, пер. Турчанинов, д. 6, стр. 2, помещ. 1/2. Телефон: +7(495) 230-07-20, адрес электронной почты: info@endotech-pharm.ru

НА ОСНОВАНИИ Протокола испытаний № ИЛ11-46951 от 17.09.2024 года, выданного Испытательной лабораторией Общества с ограниченной ответственностью "Промснаб", аттестат аккредитации РОСС RU.32623.ИЛ11.

ДОПОЛНИТЕЛЬНАЯ ИНФОРМАЦИЯ Схема сертификации: 1с (ГОСТ Р 53603-2020 Оценка соответствия. Схемы сертификации продукции в Российской Федерации).

Проверка подлинности сертификата соответствия

Руководитель органа — Д.Н. Обрецов (инициалы, фамилия)

Эксперт — А.А. Зимов (инициалы, фамилия)

3. Сопутствующие товары

Подсумок тактический

14 см х 6 см х 5 см

Компактный подсумок для переноски кровоостанавливающего жгута/турникета, ножниц и пенала с лекарственным препаратом.

Жгут укладывается внутрь, ножницы и пенал – в боковые карманы. Подсумок закрывается на Велкро-липучку. Извлечение изделий из подсумка занимает несколько секунд.

Подсумок со жгутом крепится на снаряжении на MOLLE, занимая всего одну ячейку в ширину.

- ✓ крепление MOLLE позволяет крепить подсумок на ремни различной ширины, благодаря чему его можно носить непосредственно на разгрузочном жилете, тактическом поясе, разгрузке, военном снаряжении и амуниции;
- ✓ 1 основное отделение и 2 дополнительных боковых кармана ;
- ✓ лента-застежка Велкро позволяет оперативно и удобно открывать подсумок одной рукой;
- ✓ возможно изготовление в трех цветах:

цифра

мультикам

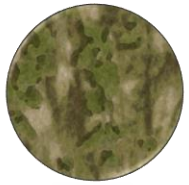

мох

3. Сопутствующие товары

Химический источник света (ХИС)

15 см х 2 см

Для активации ХИС его нужно согнуть в нескольких местах, чтобы переломить, находящуюся внутри стеклянную колбу с катализатором, затем интенсивно потрясти. Ранее изолированные друг от друга химические вещества смешиваются, запускается каталитическая реакция – свечение.

Резервный источник света, который не требует дополнительных элементов питания и может эффективно использоваться для подсветки или подачи сигналов в случае аварии, чрезвычайной ситуации, стихийном бедствии, в том числе, под водой.

- ✓ продолжительность свечения – до 12 часов (чем выше температура окружающей среды, тем свечение ярче, но короче);
- ✓ цвет свечения – зеленый;
- ✓ всепогодный, можно использовать под водой;
- ✓ наружная трубка выполнена из гнущегося пластика;
- ✓ вес – всего 25 г;
- ✓ ингредиенты нетоксичные и негорючие;
- ✓ хранить в оригинальной упаковке до момента использования;
- ✓ можно подвешивать при помощи крючка;
- ✓ 1 шт. в комплекте.

3. Сопутствующие товары

Ретривер «Эндофарм»

Тип 1 – с кольцом и карабином

Тип 2 – с двумя карабинами

Спиральный ретривер – это многофункциональная вещь, которая позволяет быстро и удобно закрепить необходимые вещи (ножи, ножницы, фонарик, флягу с водой и пр.), исключив их утерю. Один конец фиксируется на предмете, второй крепится на рюкзак/аптечку.

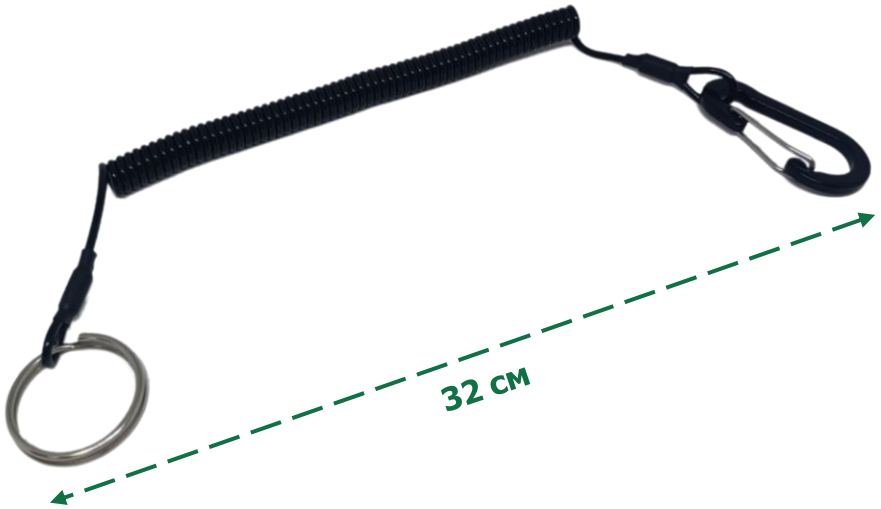

- ✓ вес – всего 15 г;
- ✓ максимально растягивается на длину до 120 см;
- ✓ невосприимчив к коррозии и влажности;
- ✓ подвесное кольцо из нержавеющей стали диаметром 3 см;
- ✓ удерживает около 5 кг.

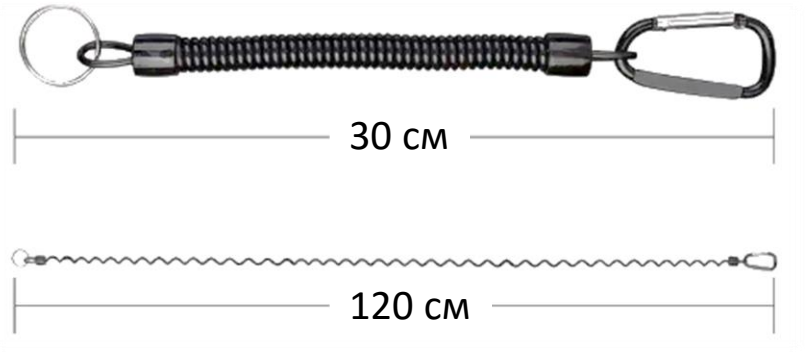

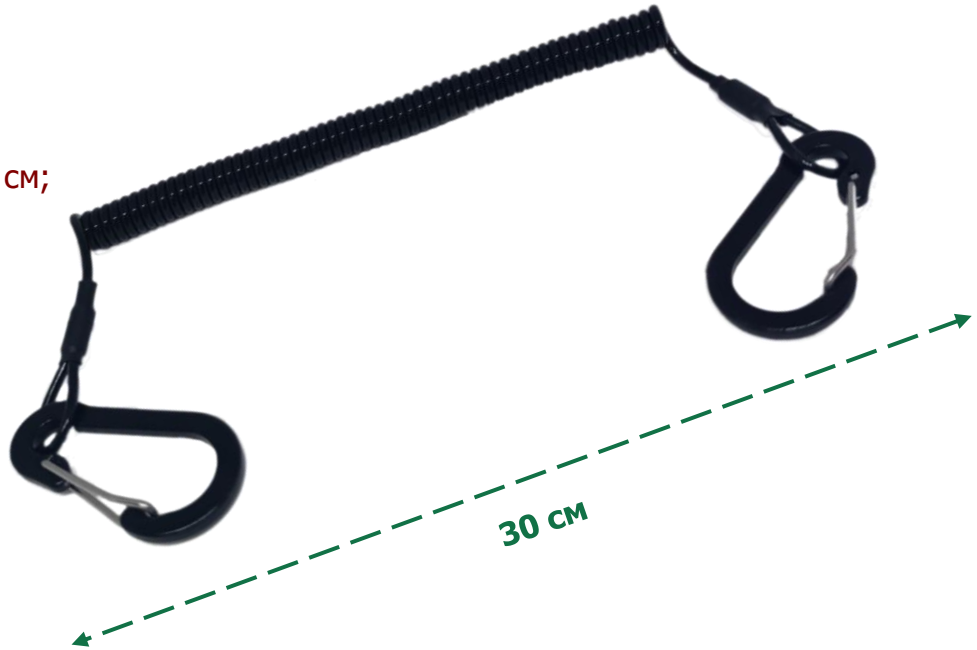

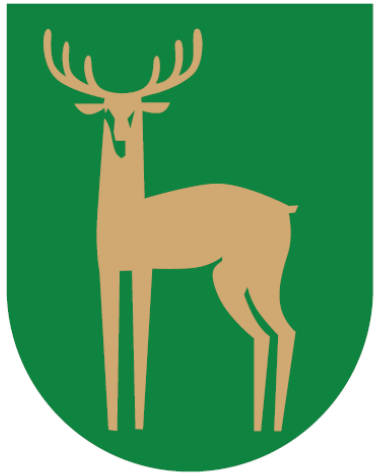

БЛАГОДАРЮ ЗА ВНИМАНИЕ!